TOEPIA DM
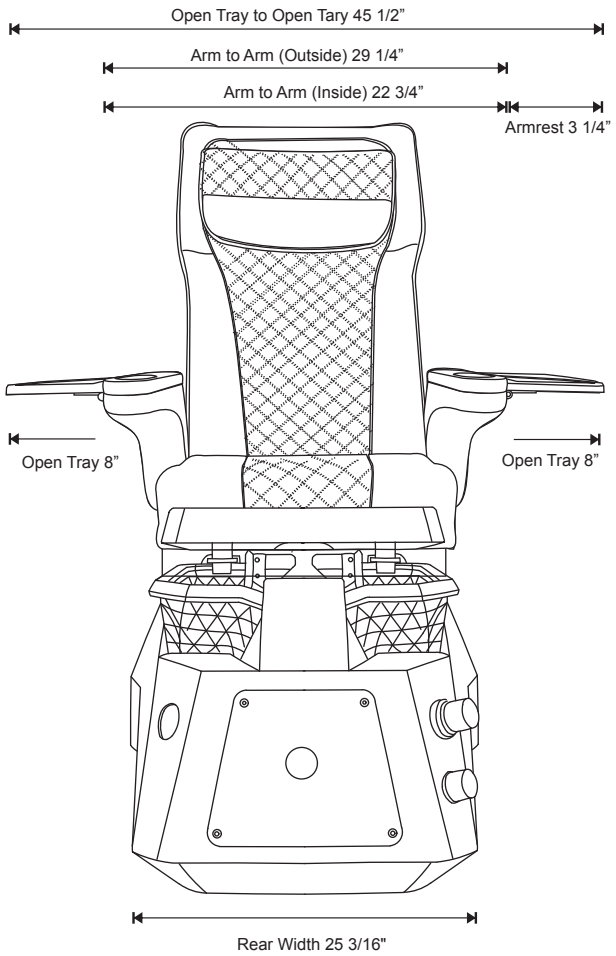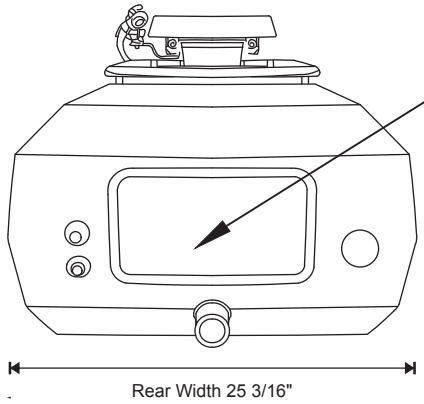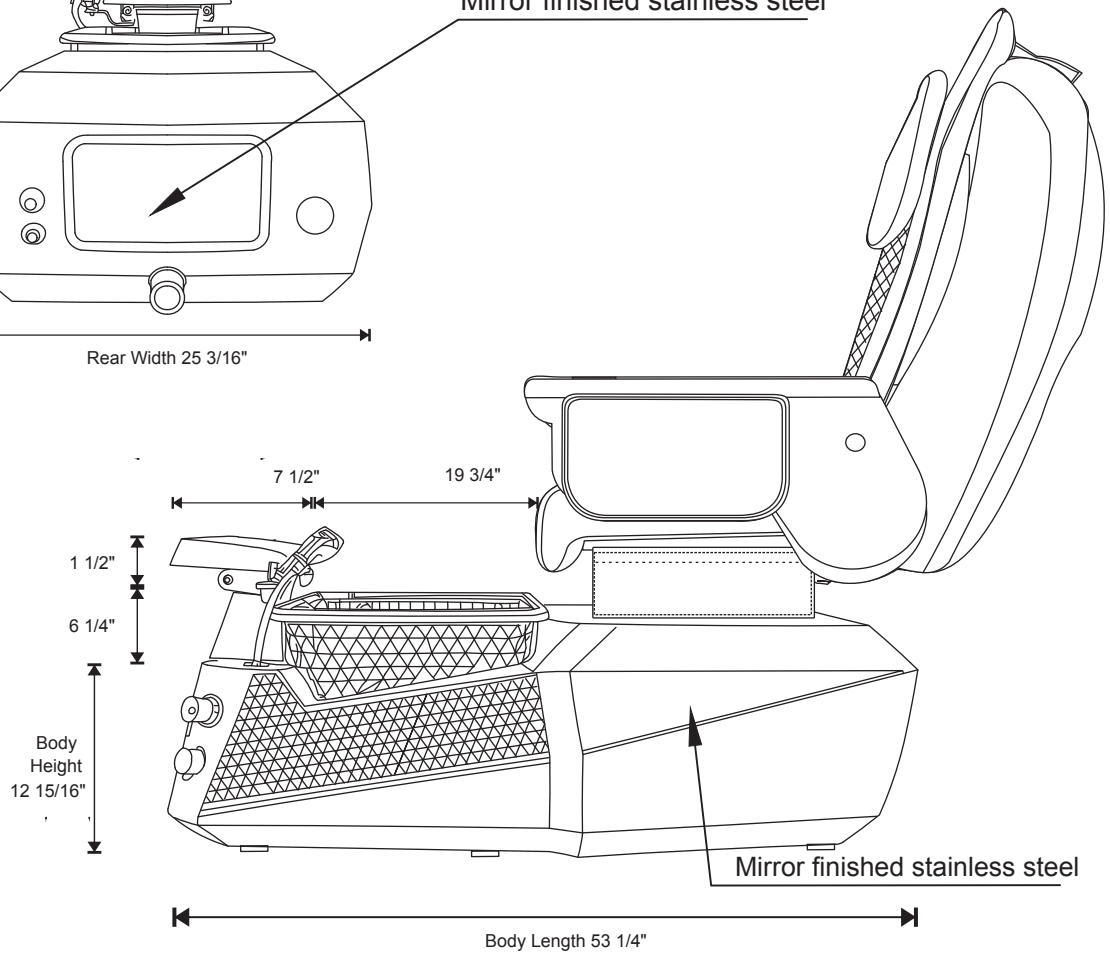
SPECIFICATION